SƠ ĐỒ BỐ TRÍ MOTOR TỰ ĐỘNG ÂM SÀN BFT24V

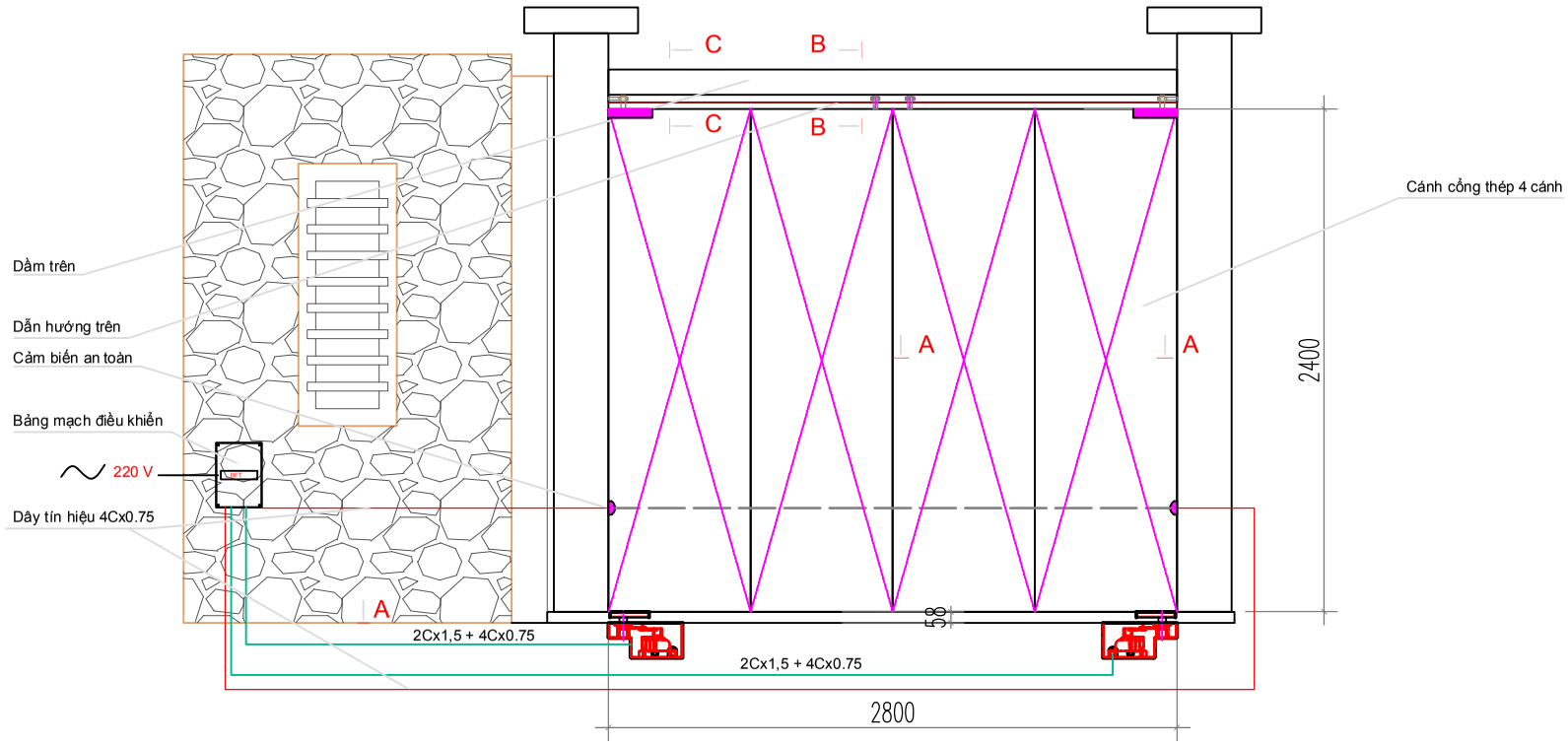

CHI TIẾT MOTOR ÂM SÀN

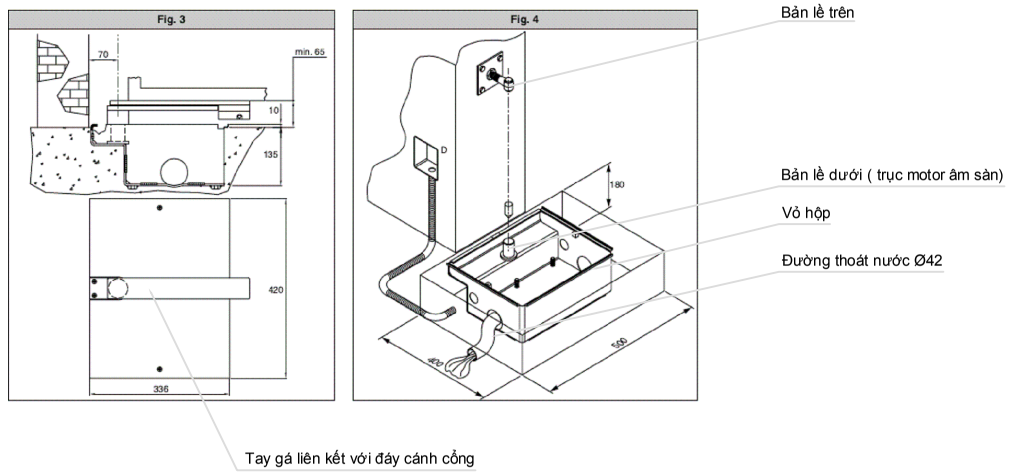

A - A

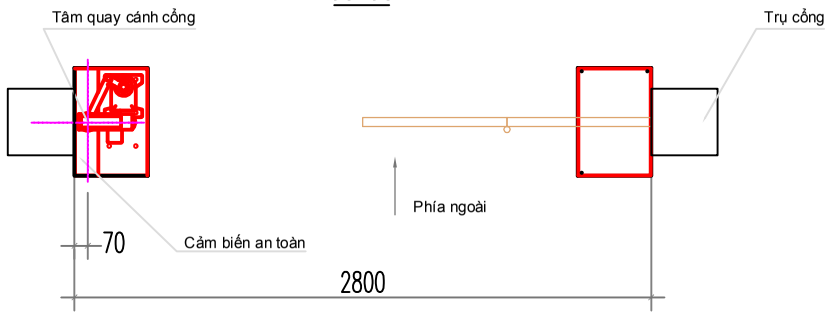

B - B

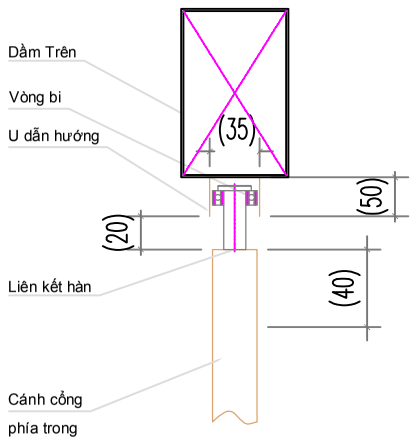

C - C

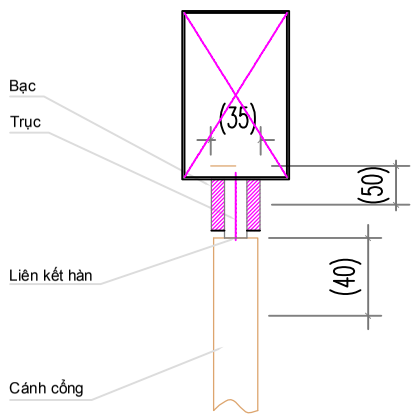

Ghi chú: Kích thước trong ngoặc () là kích thước tham khảo, có thể điều chỉnh

CHI TIẾT U DẪN HƯỚNG TRÊN

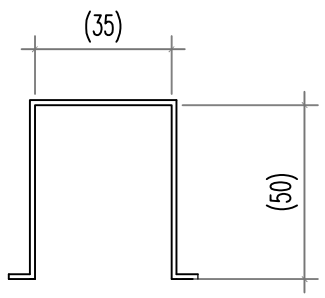

Ghi chú:

- U dẫn hướng được hàn vào đáy dầm thép, kích thước dầm và U dẫn hướng do thợ cơ khí quyết định.

- 02 cụm vòng bi được hàn vào hai đầu cánh trong như hình vẽ